＜女子組み合わせ表＞

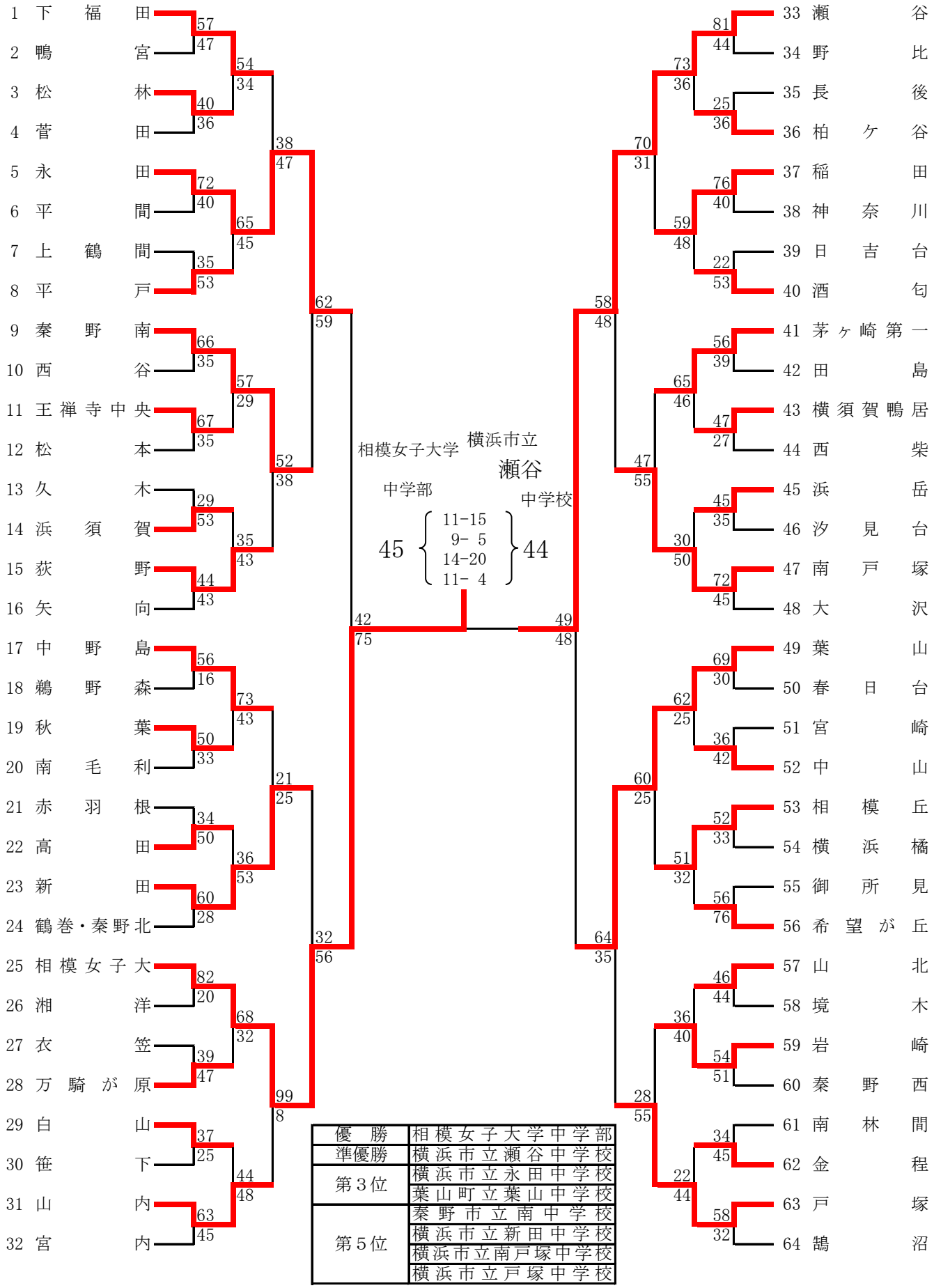

優　勝	相模女子大学中学部
準優勝	横浜市立瀬谷中学校
第３位	横浜市立永田中学校
	葉山町立葉山中学校
第５位	秦野市立南中学校
	横浜市立新田中学校
	横浜市立南戸塚中学校
	横浜市立戸塚中学校