＜女子組み合わせ表＞

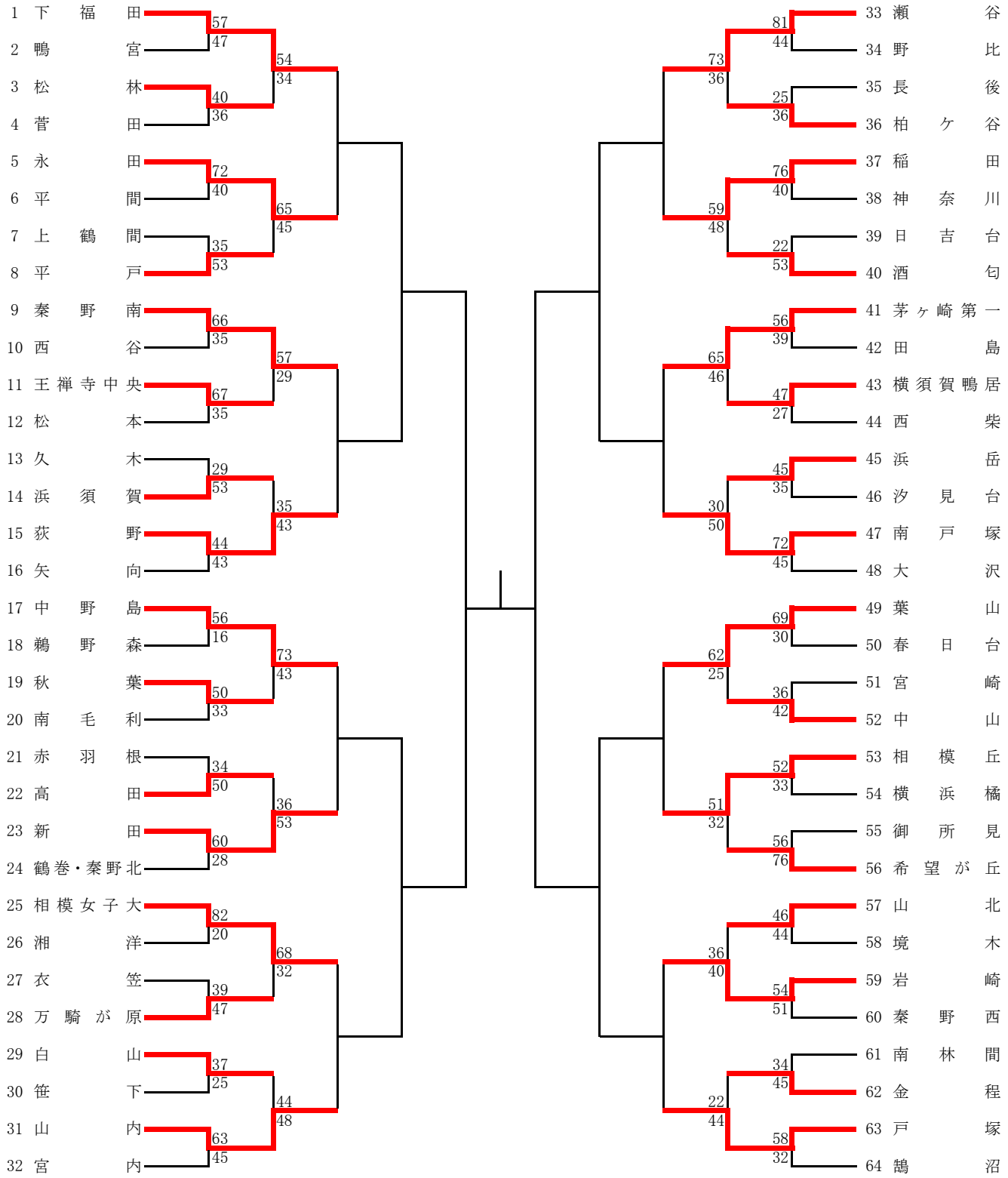
1 下 福 田
2 鴨 宮
3 松 林
4 菅 田
5 永 田
6 平 間
7 上 鶴 間
8 平 戸
9 秦 野 南
10 西 谷
11 王 禅 寺 中 央
12 松 本
13 久 木
14 浜 須 賀
15 荻 野
16 矢 向
17 中 野 島
18 鵜 野 森
19 秋 葉
20 南 毛 利
21 赤 羽 根
22 高 田
23 新 田
24 鶴巻・秦野北
25 相 模 女 子 大
26 湘 洋
27 衣 笠
28 万 騎 が 原
29 白 山
30 笹 下
31 山 内
32 宮 内
57 47 54 34
40 36
72 40 65 45
35 53
66 35 57 29
67 35
29 53 35 43
44 43
56 16 73 43
50 33
34 50 36 53
60 28
82 20 68 32
39 47
37 25 44 48
63 45
81 44 73 36
25 36
76 40 59 48
22 53
56 39 65 46
47 27
45 35 30 50
72 45
69 30 62 25
36 42
52 33 51 32
56 76
46 44 36 40
54 51
34 45 22 44
58 32
33 瀬 谷
34 野 比
35 長 後
36 柏 ケ 谷
37 稲 田
38 神 奈 川
39 日 吉 台
40 酒 匂
41 茅ヶ崎第一
42 田 島
43 横須賀鴨居
44 西 柴
45 浜 岳
46 汐 見 台
47 南 戸 塚
48 大 沢
49 葉 山
50 春 日 台
51 宮 崎
52 中 山
53 相 模 丘
54 横 浜 橘
55 御 所 見
56 希 望 が 丘
57 山 北
58 境 木
59 岩 崎
60 秦 野 西
61 南 林 間
62 金 程
63 戸 塚
64 鵠 沼