＜女子組み合わせ表＞

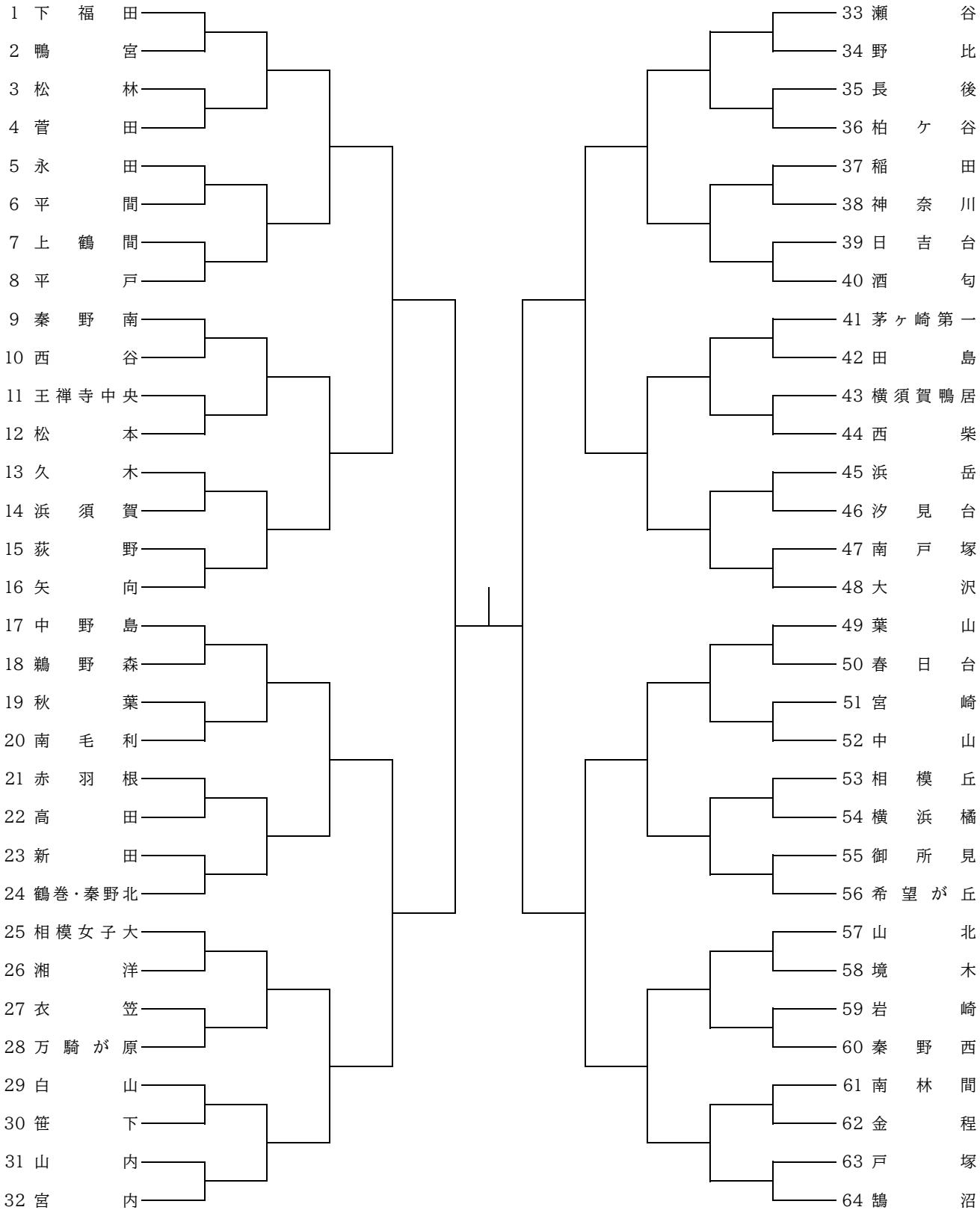
1 下福田
2 鴨宮
3 松林
4 菅田
5 永田
6 平間
7 上鶴間
8 平戸
9 秦野南
10 西谷
11 王禅寺中央
12 松本
13 久木
14 浜須賀
15 荻野
16 矢向
17 中野島
18 鵜野森
19 秋葉
20 南毛利
21 赤羽根
22 高田
23 新田
24 鶴巻・秦野北
25 相模女子大
26 湘洋
27 衣笠
28 万騎が原
29 白山
30 笹下
31 山内
32 宮内
33 瀬谷
34 野比
35 長後
36 柏ケ谷
37 稲田
38 神奈川
39 日吉台
40 酒匂
41 茅ヶ崎第一
42 田島
43 横須賀鴨居
44 西柴
45 浜岳
46 汐見台
47 南戸塚
48 大沢
49 葉山
50 春日台
51 宮崎
52 中山
53 相模丘
54 横浜橘
55 御所見
56 希望が丘
57 山北
58 境木
59 岩崎
60 秦野西
61 南林間
62 金程
63 戸塚
64 鵠沼