令和６年度 第48回 神奈川県中学校バスケットボール新人大会

＜ 男 子 結 果 ＞

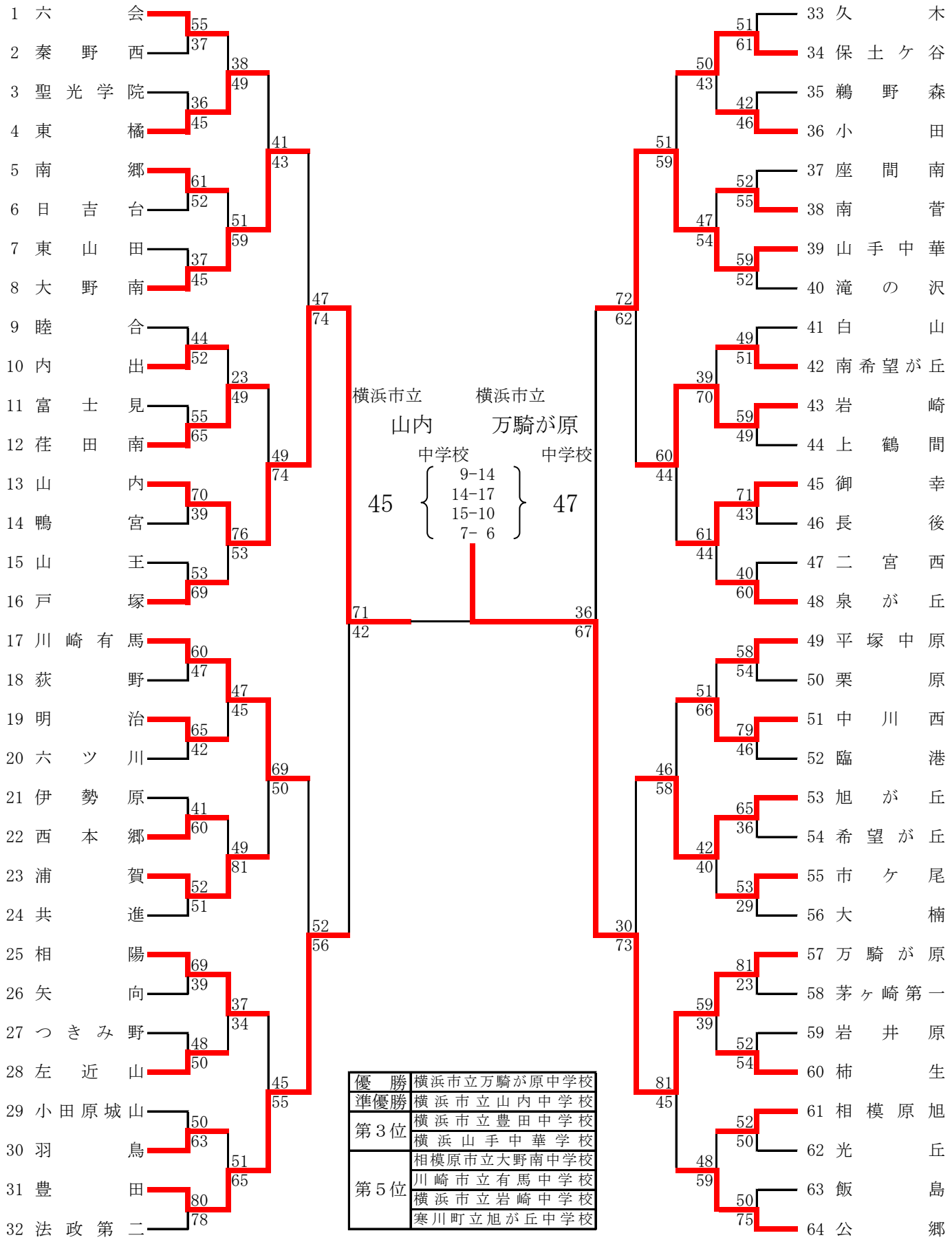

優 勝	横浜市立万騎が原中学校
準優勝	横浜市立山内中学校
第３位	横浜市立豊田中学校
	横浜山手中華学校
第５位	相模原市立大野南中学校
	川崎市立有馬中学校
	横浜市立岩崎中学校
	寒川町立旭が丘中学校