令和６年度 第48回 神奈川県中学校バスケットボール新人大会

＜ 女 子 結 果 ＞

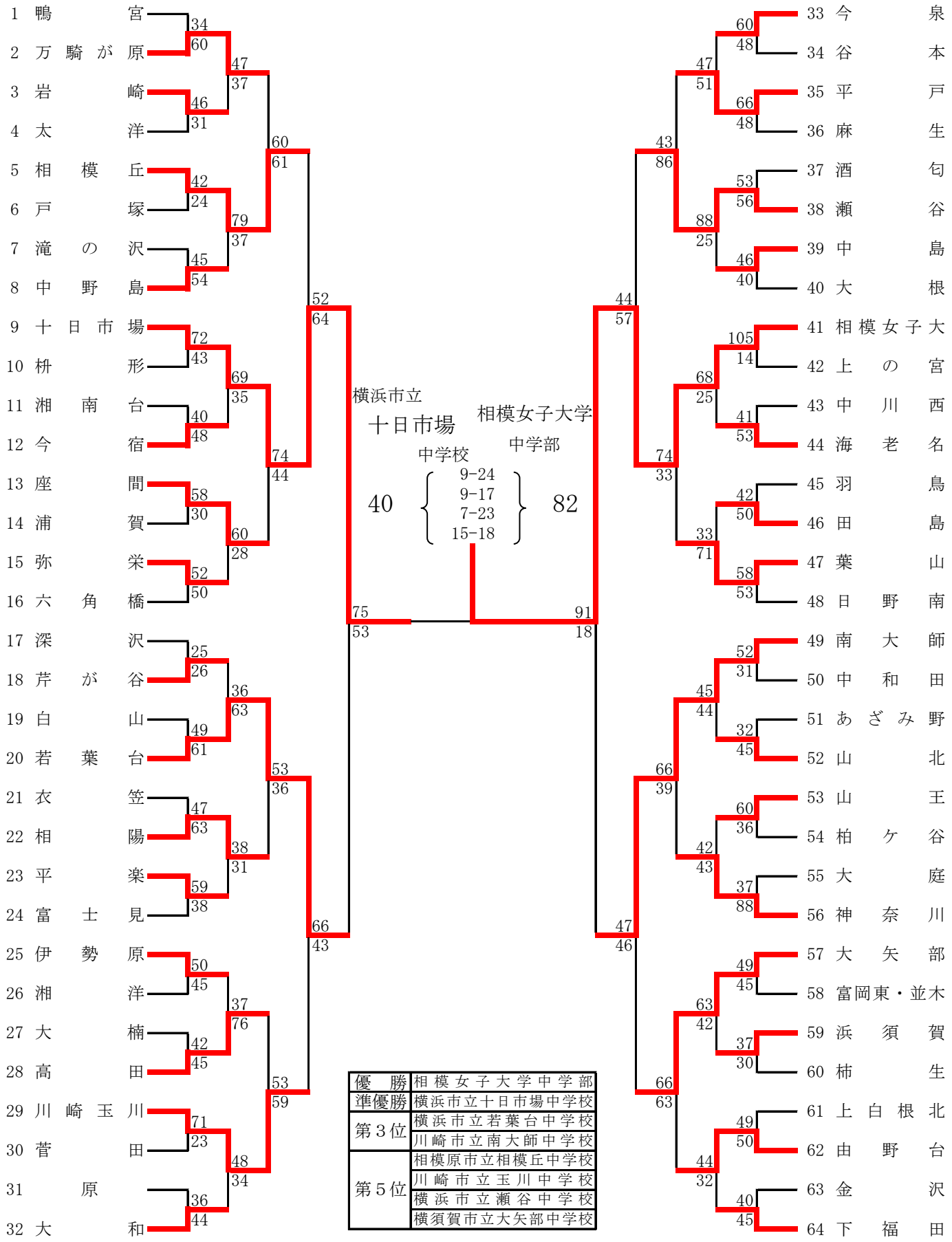

優勝	相模女子大学中学部
準優勝	横浜市立十日市場中学校
第３位	横浜市立若葉台中学校
	川崎市立南大師中学校
第５位	相模原市立相模丘中学校
	川崎市立玉川中学校
	横浜市立瀬谷中学校
	横須賀市立大矢部中学校