＜男子組み合わせ表＞

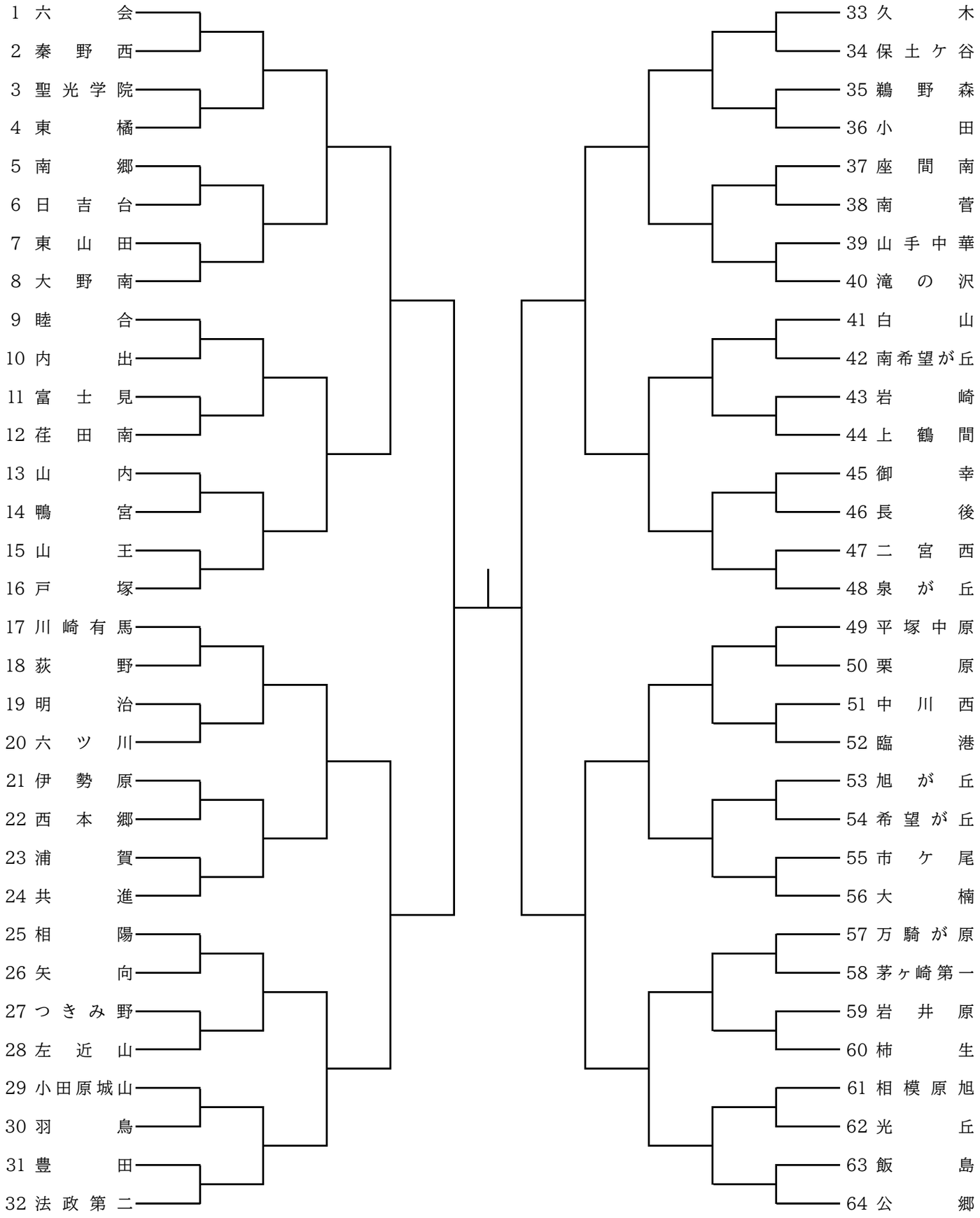
1 六会
2 秦野西
3 聖光学院
4 東橘
5 南郷
6 日吉台
7 東山田
8 大野南
9 睦合
10 内出
11 富士見
12 荏田南
13 山内
14 鴨宮
15 山王
16 戸塚
17 川崎有馬
18 荻野
19 明治
20 六ツ川
21 伊勢原
22 西本郷
23 浦賀
24 共進
25 相陽
26 矢向
27 つきみ野
28 左近山
29 小田原城山
30 羽鳥
31 豊田
32 法政第二
33 久木
34 保土ケ谷
35 鵜野森
36 小田
37 座間南
38 南菅
39 山手中華
40 滝の沢
41 白山
42 南希望が丘
43 岩崎
44 上鶴間
45 御幸
46 長後
47 二宮西
48 泉が丘
49 平塚中原
50 栗原
51 中川西
52 臨港
53 旭が丘
54 希望が丘
55 市ケ尾
56 大楠
57 万騎が原
58 茅ヶ崎第一
59 岩井原
60 柿生
61 相模原旭
62 光丘
63 飯島
64 公郷