＜女子組み合わせ表＞

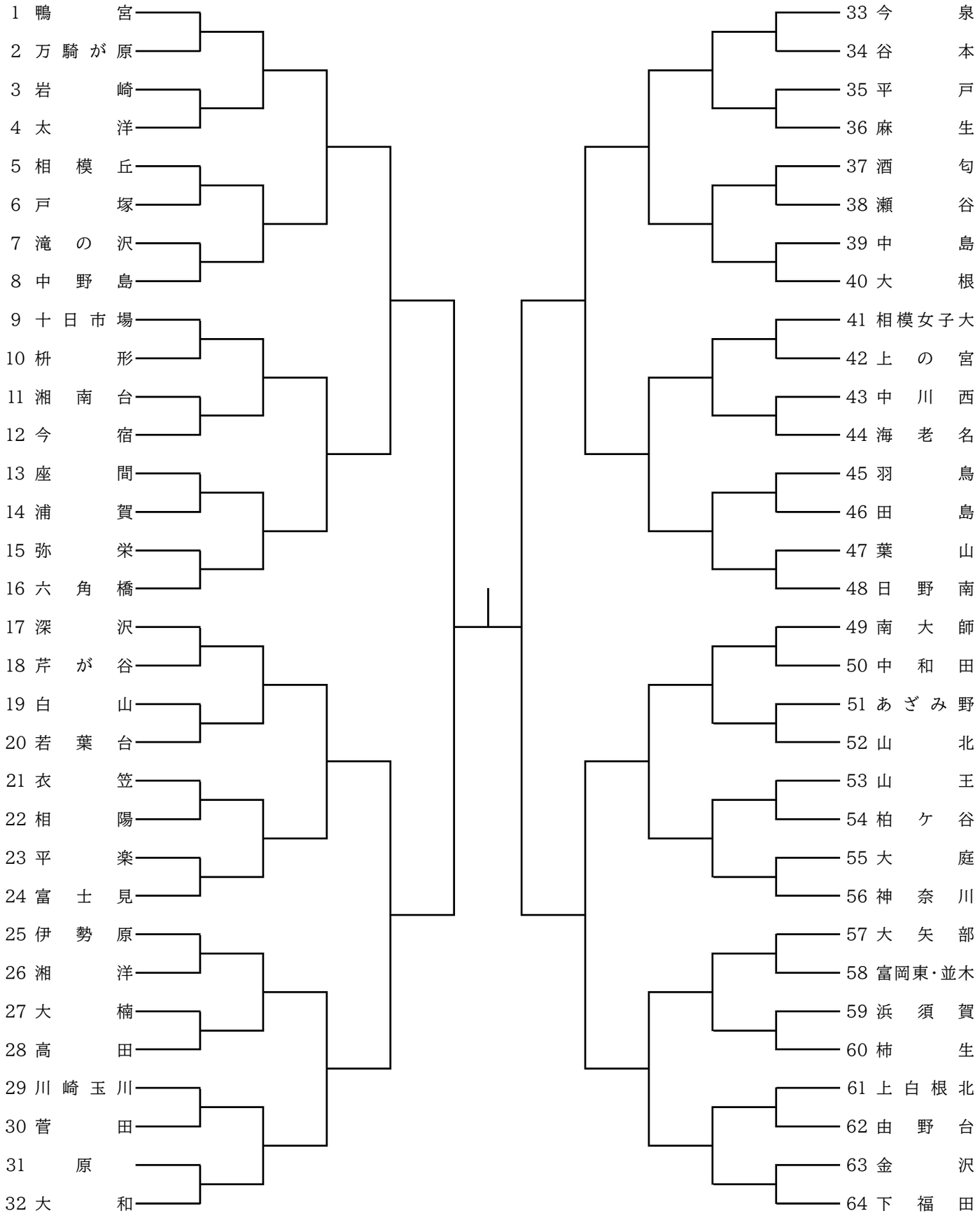
1 鴨宮
2 万騎が原
3 岩崎
4 太洋
5 相模丘
6 戸塚
7 滝の沢
8 中野島
9 十日市場
10 枡形
11 湘南台
12 今宿
13 座間
14 浦賀
15 弥栄
16 六角橋
17 深沢
18 芹が谷
19 白山
20 若葉台
21 衣笠
22 相陽
23 平楽
24 富士見
25 伊勢原
26 湘洋
27 大楠
28 高田
29 川崎玉川
30 菅田
31 原
32 大和
33 今泉
34 谷本
35 平戸
36 麻生
37 酒匂
38 瀬谷
39 中島
40 大根
41 相模女子大
42 上の宮
43 中川西
44 海老名
45 羽鳥
46 田島
47 葉山
48 日野南
49 南大師
50 中和田
51 あざみ野
52 山北
53 山王
54 柏ケ谷
55 大庭
56 神奈川
57 大矢部
58 富岡東・並木
59 浜須賀
60 柿生
61 上白根北
62 由野台
63 金沢
64 下福田