＜ 男 子 組 み 合 わ せ 表 ＞

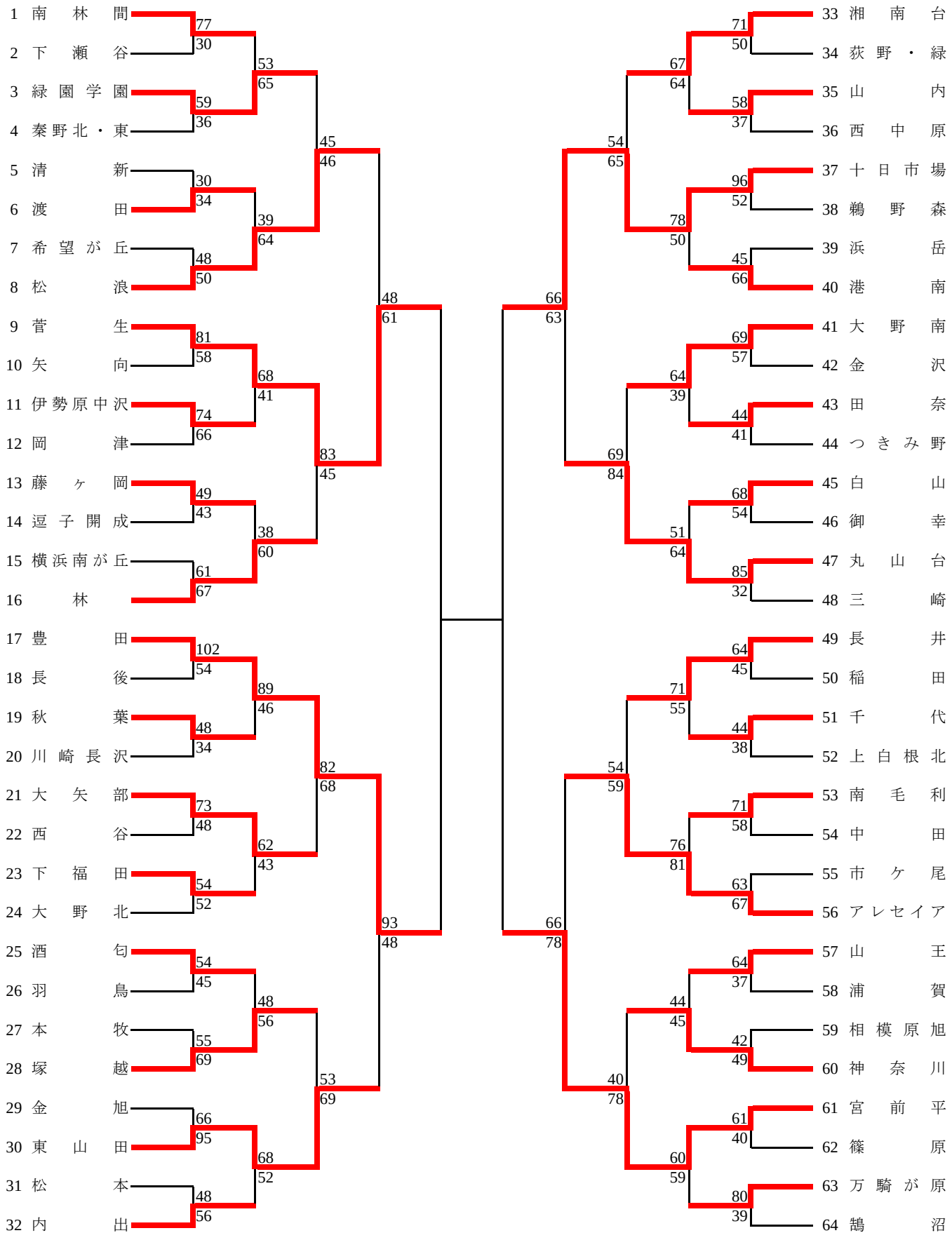
1 南 林 間
2 下 瀬 谷
3 緑 園 学 園
4 秦野北・東
5 清 新
6 渡 田
7 希 望 が 丘
8 松 浪
9 菅 生
10 矢 向
11 伊勢原中沢
12 岡 津
13 藤 ヶ 岡
14 逗 子 開 成
15 横浜南が丘
16 林
17 豊 田
18 長 後
19 秋 葉
20 川 崎 長 沢
21 大 矢 部
22 西 谷
23 下 福 田
24 大 野 北
25 酒 匂
26 羽 鳥
27 本 牧
28 塚 越
29 金 旭
30 東 山 田
31 松 本
32 内 出
33 湘 南 台
34 荻 野 ・ 緑
35 山 内
36 西 中 原
37 十 日 市 場
38 鵜 野 森
39 浜 岳
40 港 南
41 大 野 南
42 金 沢
43 田 奈
44 つ き み 野
45 白 山
46 御 幸
47 丸 山 台
48 三 崎
49 長 井
50 稲 田
51 千 代
52 上 白 根 北
53 南 毛 利
54 中 田
55 市 ケ 尾
56 アレセイア
57 山 王
58 浦 賀
59 相 模 原 旭
60 神 奈 川
61 宮 前 平
62 篠 原
63 万 騎 が 原
64 鵠 沼
77 30
59 36
30 34
48 50
81 58
74 66
49 43
61 67
102 54
48 34
73 48
54 52
54 45
55 69
66 95
48 56
53 65
39 64
68 41
38 60
89 46
62 43
48 56
68 52
45 46
83 45
82 68
53 69
48 61
93 48
71 50
67 64
58 37
54 65
96 52
78 50
45 66
66 63
69 57
64 39
44 41
69 84
68 54
51 64
85 32
64 45
71 55
44 38
54 59
71 58
76 81
63 67
66 78
64 37
44 45
42 49
40 78
61 40
60 59
80 39