＜男子組み合わせ表＞

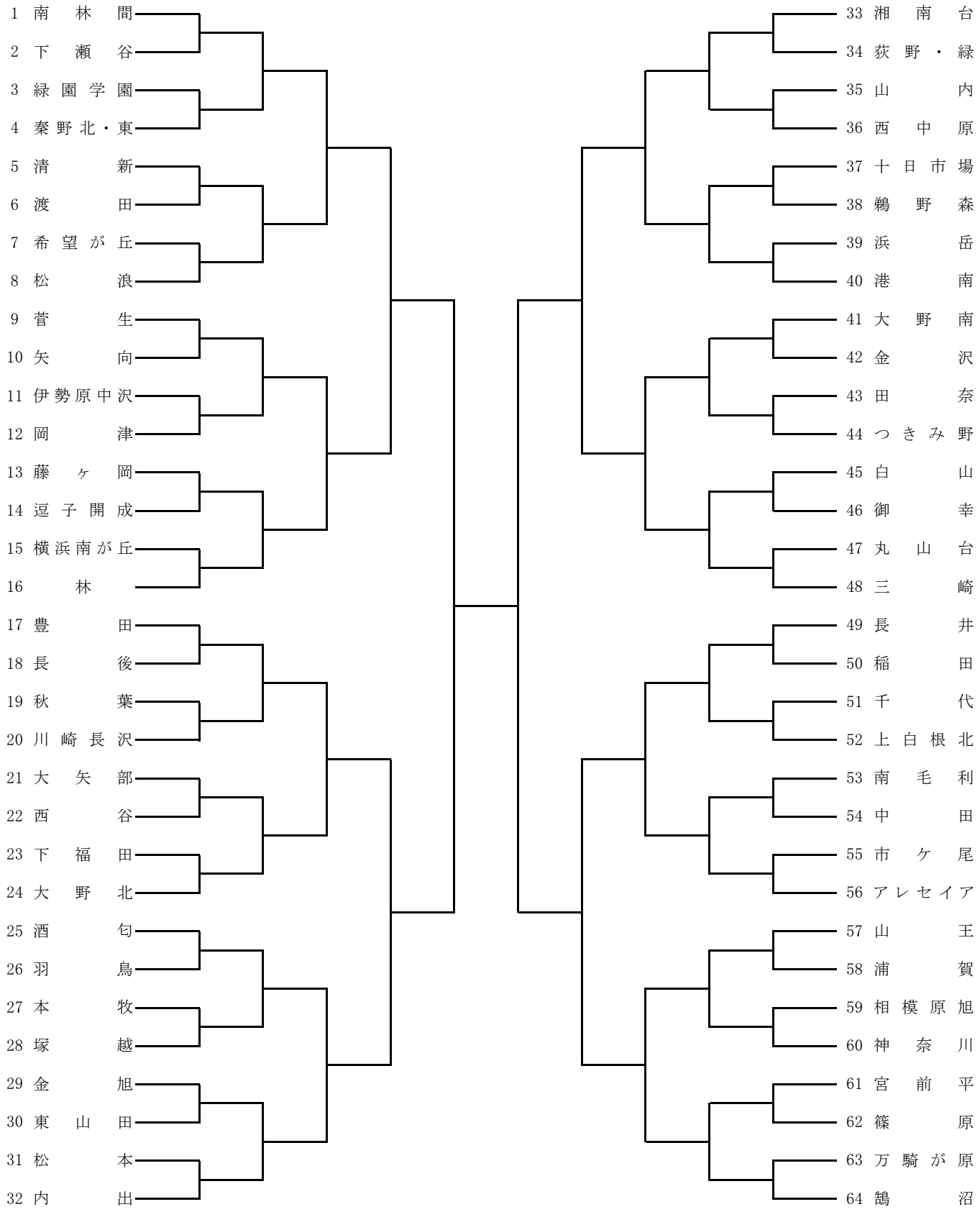
1 南林間
2 下瀬谷
3 緑園学園
4 秦野北・東
5 清新
6 渡田
7 希望が丘
8 松浪
9 菅生
10 矢向
11 伊勢原中沢
12 岡津
13 藤ヶ岡
14 逗子開成
15 横浜南が丘
16 林
17 豊田
18 長後
19 秋葉
20 川崎長沢
21 大矢部
22 西谷
23 下福田
24 大野北
25 酒匂
26 羽鳥
27 本牧
28 塚越
29 金旭
30 東山田
31 松本
32 内出
33 湘南台
34 荻野・緑
35 山内
36 西中原
37 十日市場
38 鵜野森
39 浜岳
40 港南
41 大野南
42 金沢
43 田奈
44 つきみ野
45 白山
46 御幸
47 丸山台
48 三崎
49 長井
50 稲田
51 千代
52 上白根北
53 南毛利
54 中田
55 市ケ尾
56 アレセイア
57 山王
58 浦賀
59 相模原旭
60 神奈川
61 宮前平
62 篠原
63 万騎が原
64 鵠沼