＜ 女 子 組 み 合 わ せ 表 ＞

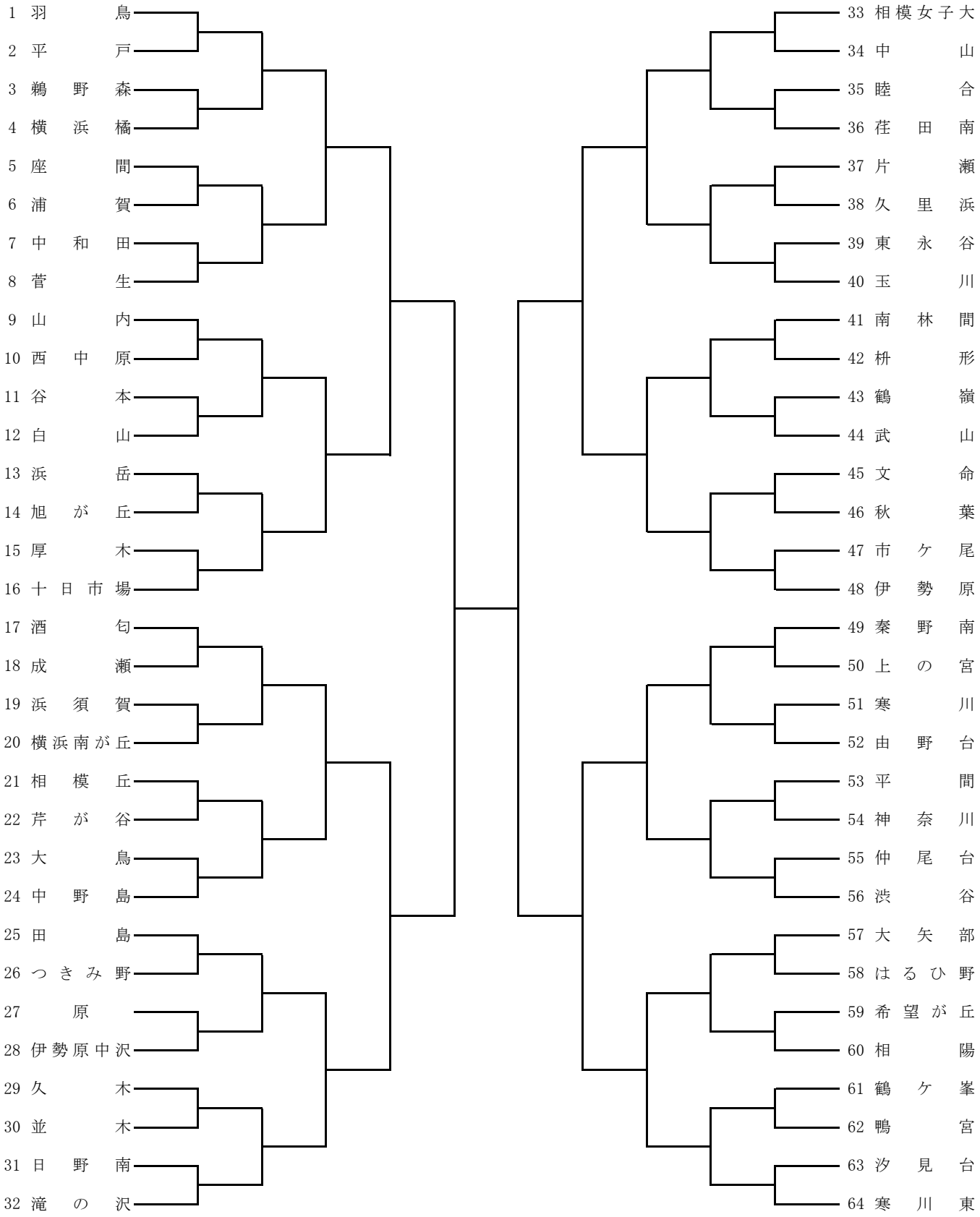
1 羽 鳥
2 平 戸
3 鵜 野 森
4 横 浜 橘
5 座 間
6 浦 賀
7 中 和 田
8 菅 生
9 山 内
10 西 中 原
11 谷 本
12 白 山
13 浜 岳
14 旭 が 丘
15 厚 木
16 十 日 市 場
17 酒 匂
18 成 瀬
19 浜 須 賀
20 横浜南が丘
21 相 模 丘
22 芹 が 谷
23 大 鳥
24 中 野 島
25 田 島
26 つ き み 野
27 原
28 伊勢原中沢
29 久 木
30 並 木
31 日 野 南
32 滝 の 沢
33 相模女子大
34 中 山
35 睦 合
36 荏 田 南
37 片 瀬
38 久 里 浜
39 東 永 谷
40 玉 川
41 南 林 間
42 枡 形
43 鶴 嶺
44 武 山
45 文 命
46 秋 葉
47 市 ケ 尾
48 伊 勢 原
49 秦 野 南
50 上 の 宮
51 寒 川
52 由 野 台
53 平 間
54 神 奈 川
55 仲 尾 台
56 渋 谷
57 大 矢 部
58 は る ひ 野
59 希 望 が 丘
60 相 陽
61 鶴 ケ 峯
62 鴨 宮
63 汐 見 台
64 寒 川 東