１８．組み合わせ（男子）

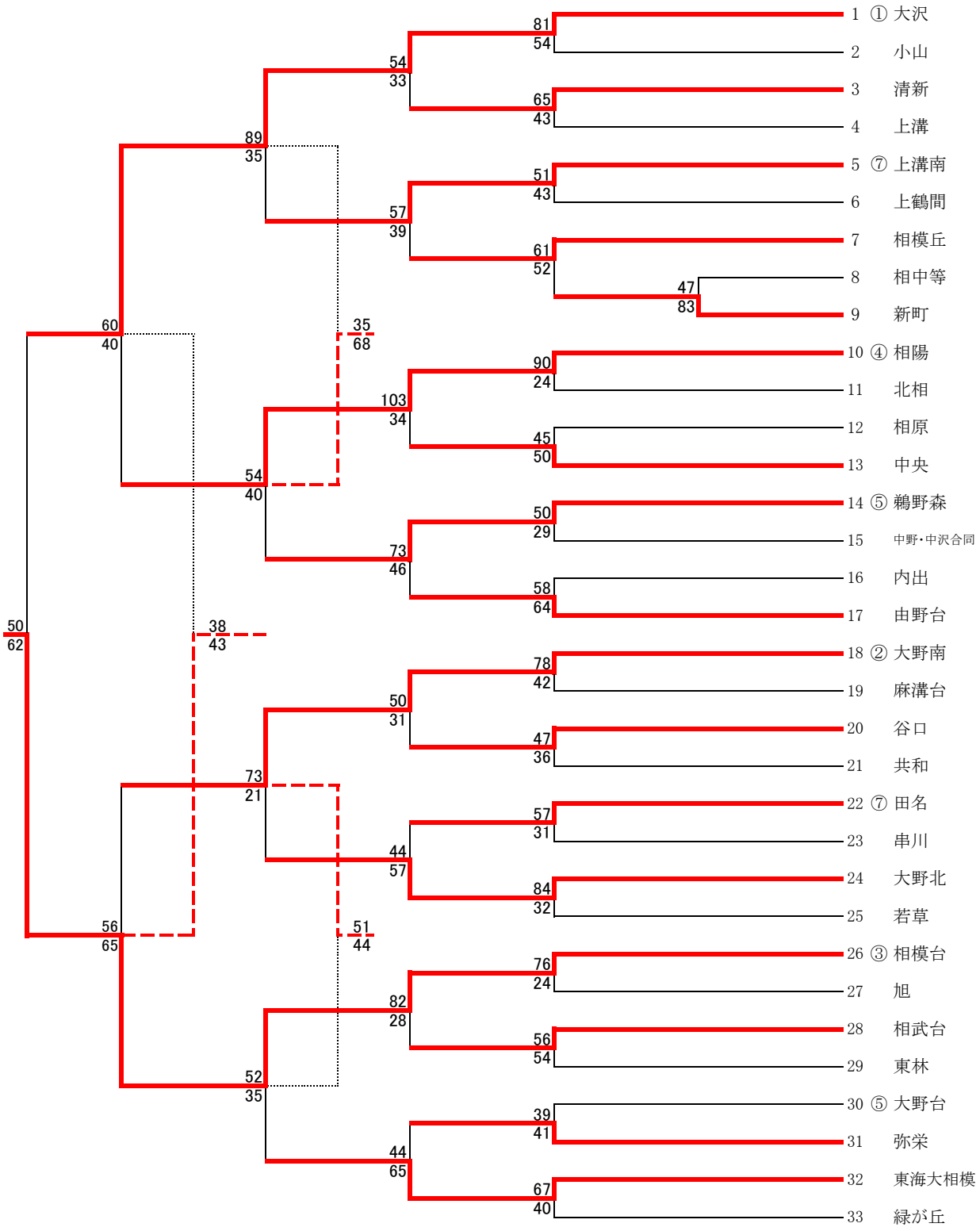
1 ① 大沢
2 小山
3 清新
4 上溝
5 ⑦ 上溝南
6 上鶴間
7 相模丘
8 相中等
9 新町
10 ④ 相陽
11 北相
12 相原
13 中央
14 ⑤ 鵜野森
15 中野・中沢合同
16 内出
17 由野台
18 ② 大野南
19 麻溝台
20 谷口
21 共和
22 ⑦ 田名
23 串川
24 大野北
25 若草
26 ③ 相模台
27 旭
28 相武台
29 東林
30 ⑤ 大野台
31 弥栄
32 東海大相模
33 緑が丘
81 54
65 43
54 33
51 43
61 52
47 83
57 39
89 35
90 24
45 50
103 34
54 40
50 29
58 64
73 46
60 40
35 68
50 62
38 43
78 42
47 36
50 31
73 21
57 31
84 32
44 57
56 65
51 44
76 24
56 54
82 28
52 35
39 41
67 40
44 65