＜男子組み合わせ表＞

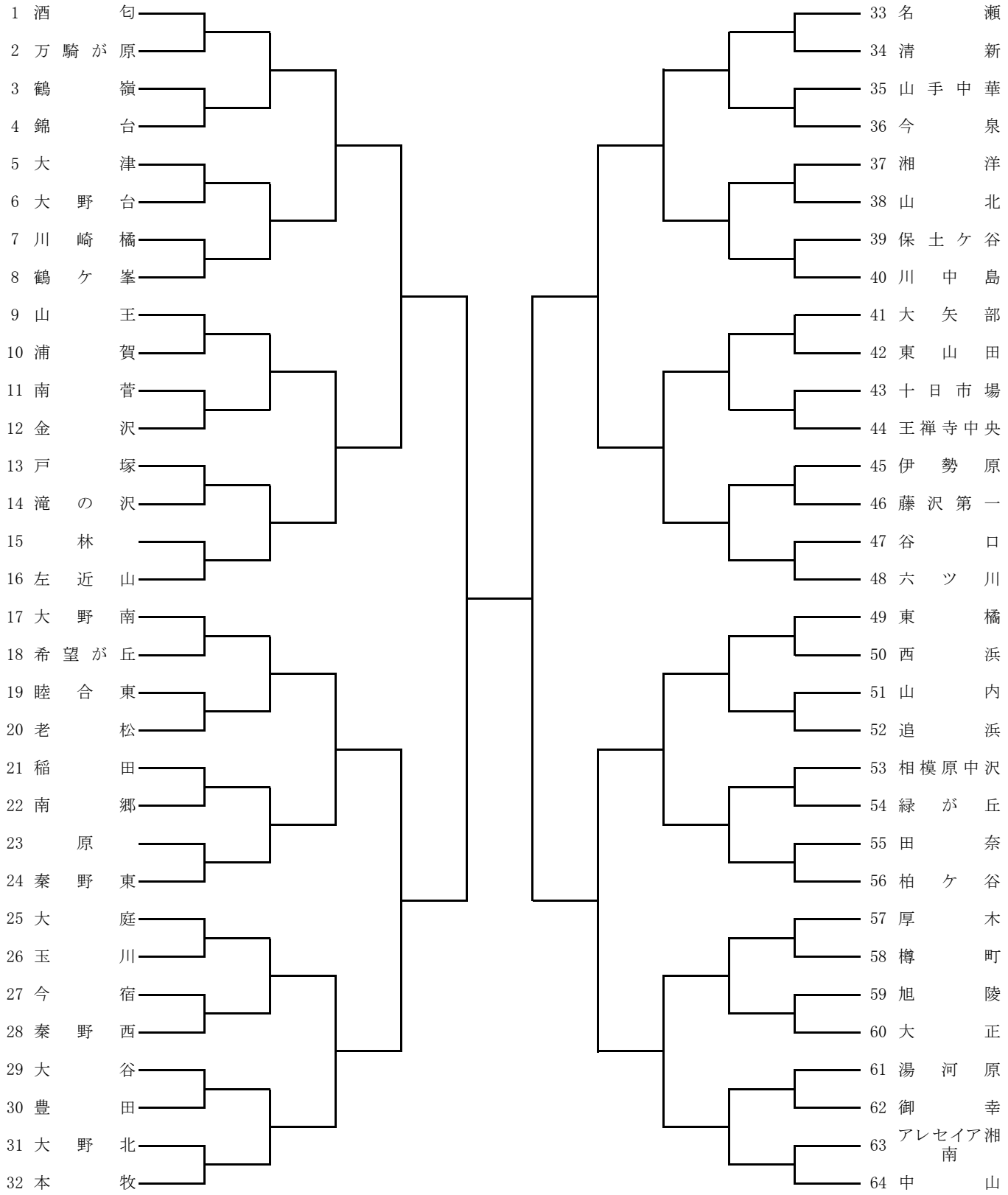
1 酒匂
2 万騎が原
3 鶴嶺
4 錦台
5 大津
6 大野台
7 川崎橘
8 鶴ケ峯
9 山王
10 浦賀
11 南菅
12 金沢
13 戸塚
14 滝の沢
15 林
16 左近山
17 大野南
18 希望が丘
19 睦合東
20 老松
21 稲田
22 南郷
23 原
24 秦野東
25 大庭
26 玉川
27 今宿
28 秦野西
29 大谷
30 豊田
31 大野北
32 本牧
33 名瀬
34 清新
35 山手中華
36 今泉
37 湘洋
38 山北
39 保土ケ谷
40 川中島
41 大矢部
42 東山田
43 十日市場
44 王禅寺中央
45 伊勢原
46 藤沢第一
47 谷口
48 六ツ川
49 東橘
50 西浜
51 山内
52 追浜
53 相模原中沢
54 緑が丘
55 田奈
56 柏ケ谷
57 厚木
58 樽町
59 旭陵
60 大正
61 湯河原
62 御幸
63 アレセイア湘南
64 中山