＜ 女 子 組 み 合 わ せ 表 ＞

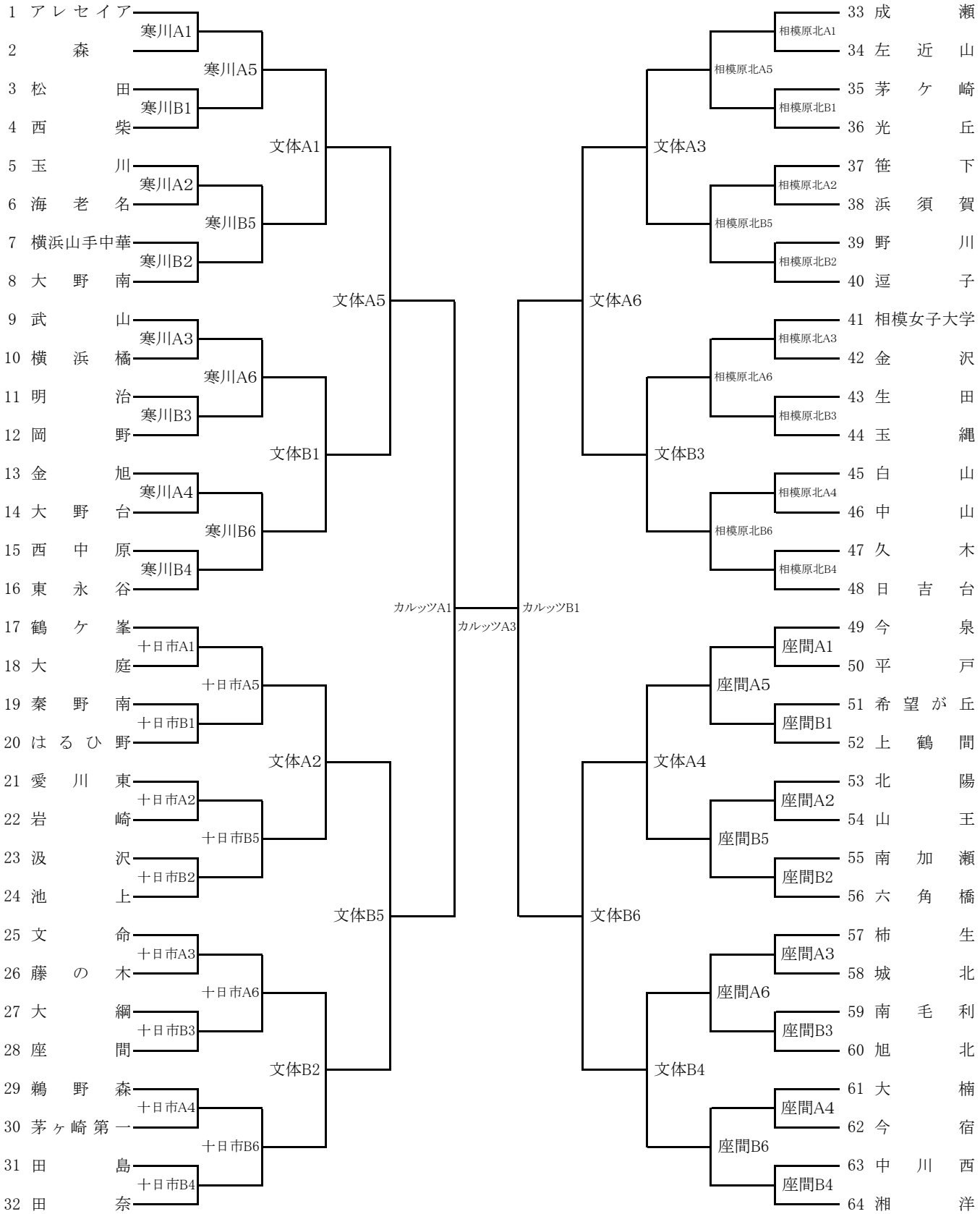
1 アレセイア
2 森
3 松田
4 西柴
5 玉川
6 海老名
7 横浜山手中華
8 大野南
9 武山
10 横浜橘
11 明治
12 岡野
13 金旭
14 大野台
15 西中原
16 東永谷
17 鶴ケ峯
18 大庭
19 秦野南
20 はるひ野
21 愛川東
22 岩崎
23 汲沢
24 池上
25 文命
26 藤の木
27 大綱
28 座間
29 鵜野森
30 茅ヶ崎第一
31 田島
32 田奈
33 成瀬
34 左近山
35 茅ケ崎
36 光丘
37 笹下
38 浜須賀
39 野川
40 逗子
41 相模女子大学
42 金沢
43 生田
44 玉縄
45 白山
46 中山
47 久木
48 日吉台
49 今泉
50 平戸
51 希望が丘
52 上鶴間
53 北陽
54 山王
55 南加瀬
56 六角橋
57 柿生
58 城北
59 南毛利
60 旭北
61 大楠
62 今宿
63 中川西
64 湘洋
寒川A1
寒川A2
寒川A3
寒川A4
寒川B1
寒川B2
寒川B3
寒川B4
寒川A5
寒川B5
寒川A6
寒川B6
文体A1
文体A2
文体B1
文体B2
文体A5
文体B5
十日市A1
十日市A2
十日市A3
十日市A4
十日市B1
十日市B2
十日市B3
十日市B4
十日市A5
十日市B5
十日市A6
十日市B6
カルッツA1
カルッツA3
カルッツB1
文体A3
文体A6
文体B3
文体B6
文体A4
文体B4
相模原北A1
相模原北A2
相模原北A3
相模原北A4
相模原北A5
相模原北B1
相模原北B2
相模原北B3
相模原北B4
相模原北A6
相模原北B5
相模原北B6
座間A1
座間A2
座間A3
座間A4
座間A5
座間B1
座間B2
座間B3
座間B4
座間A6
座間B5
座間B6